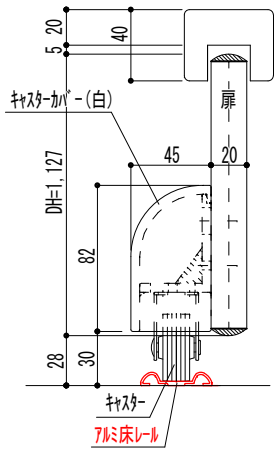

※アルミ床レールはオプションになります。

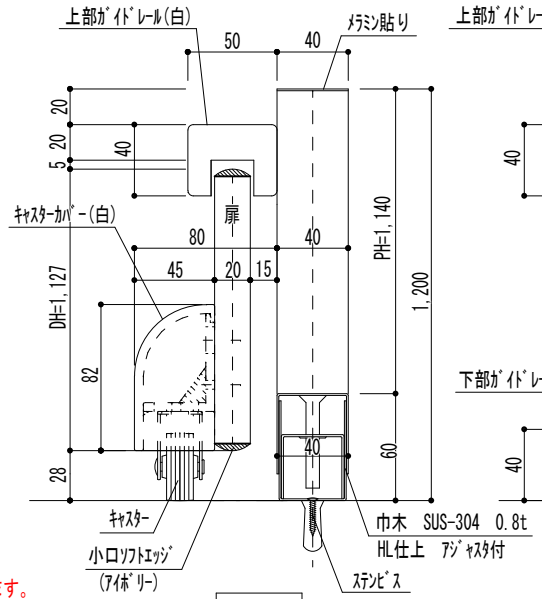

戸先側

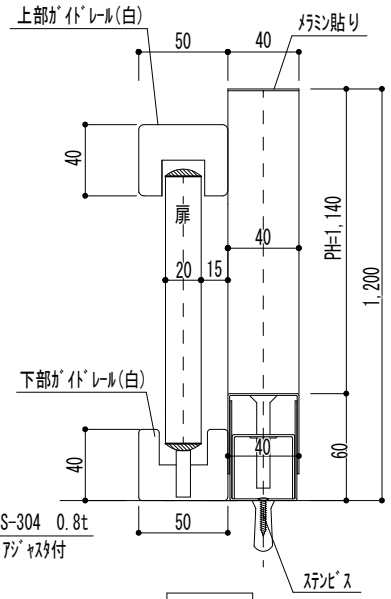

戸尻側

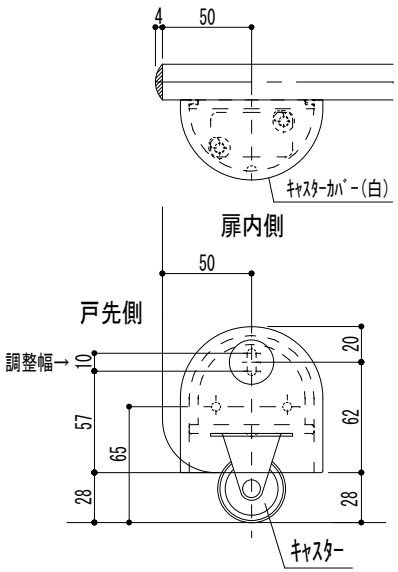

キャスター取付位置

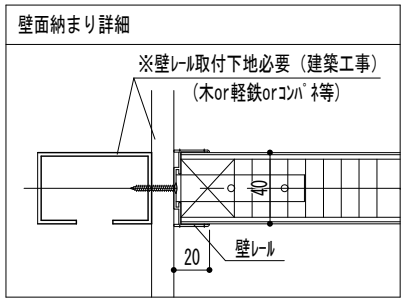

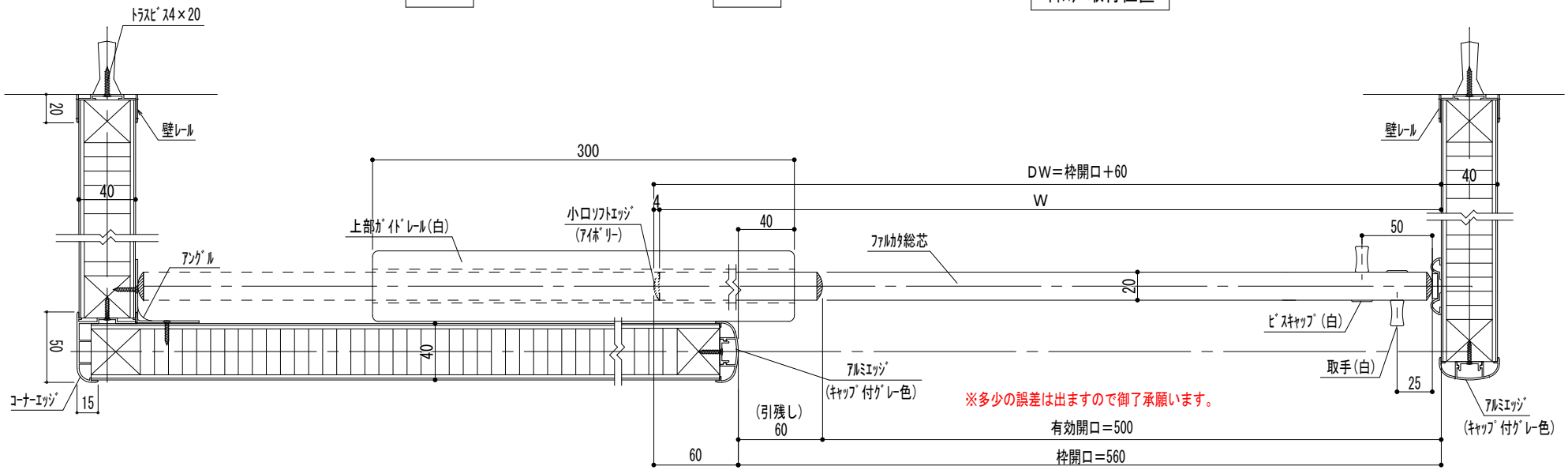

※多少の誤差は出ますので御了承願います。